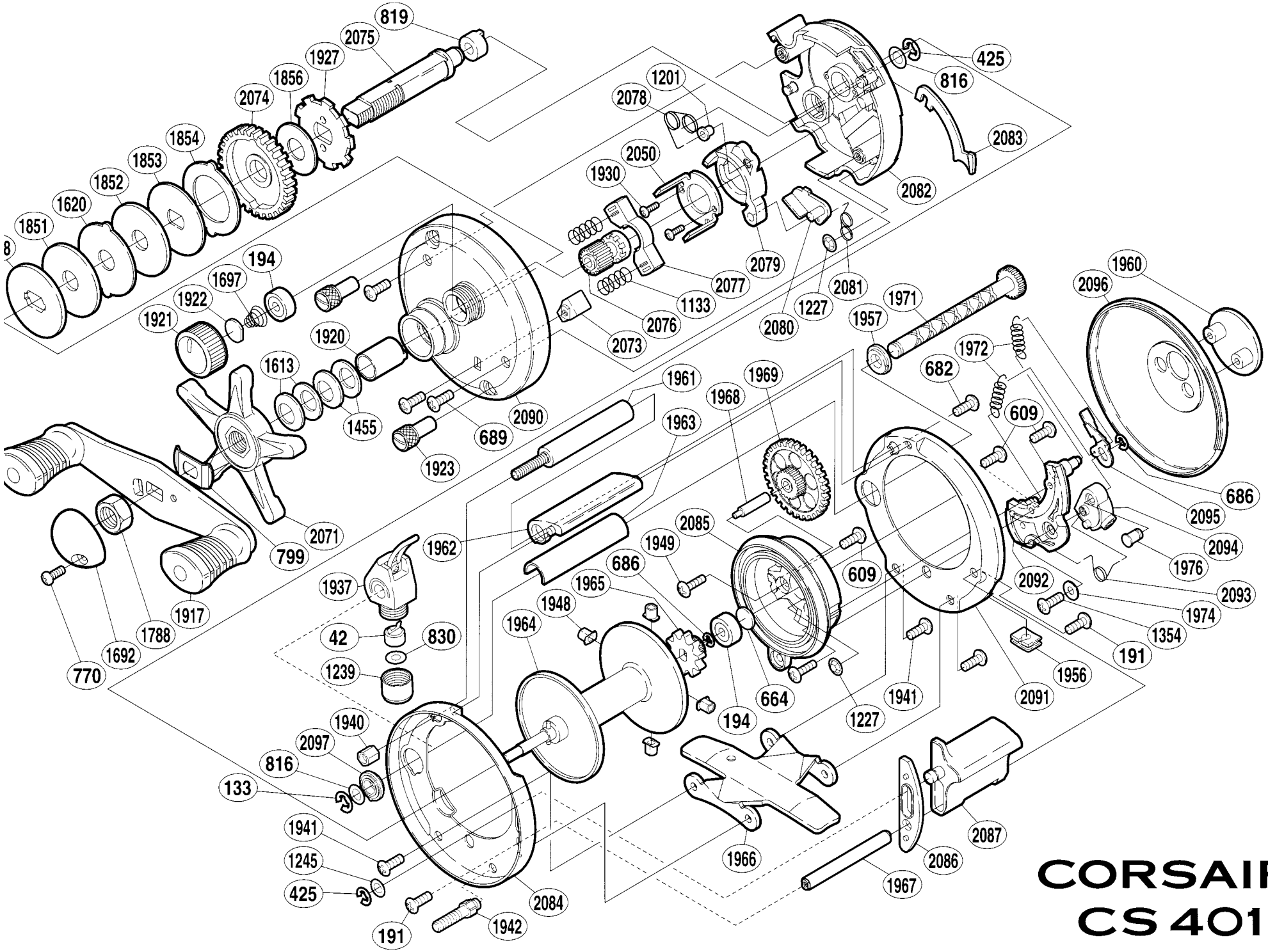

CORSAIR
CS 401