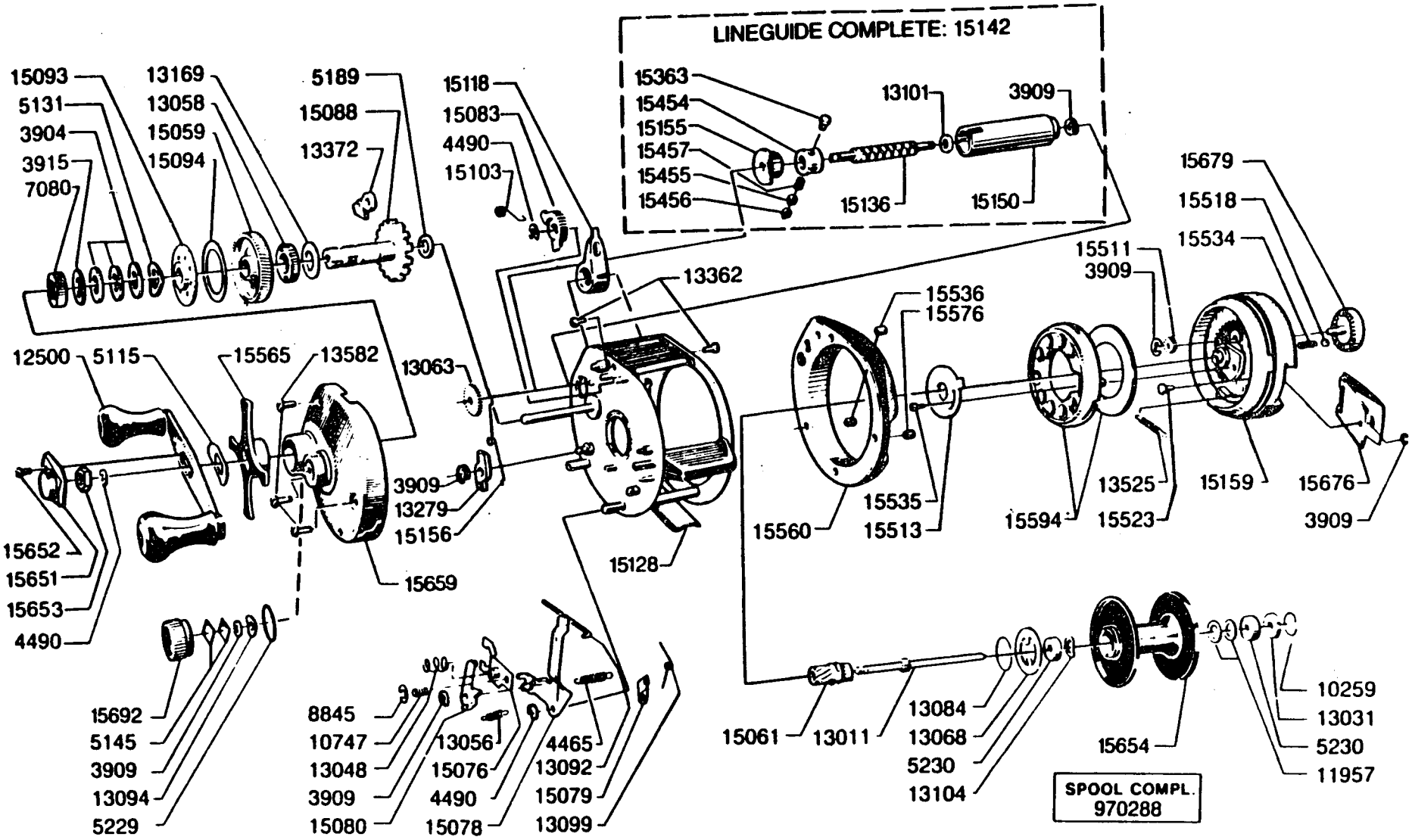

Please specify reel model number and number in reelfoot when ordering parts

Vid beställning av reservdelar bor alltid rulltyp och nummer-

Ambassadeur 521 Plus Left 85 -1

34-11147-0