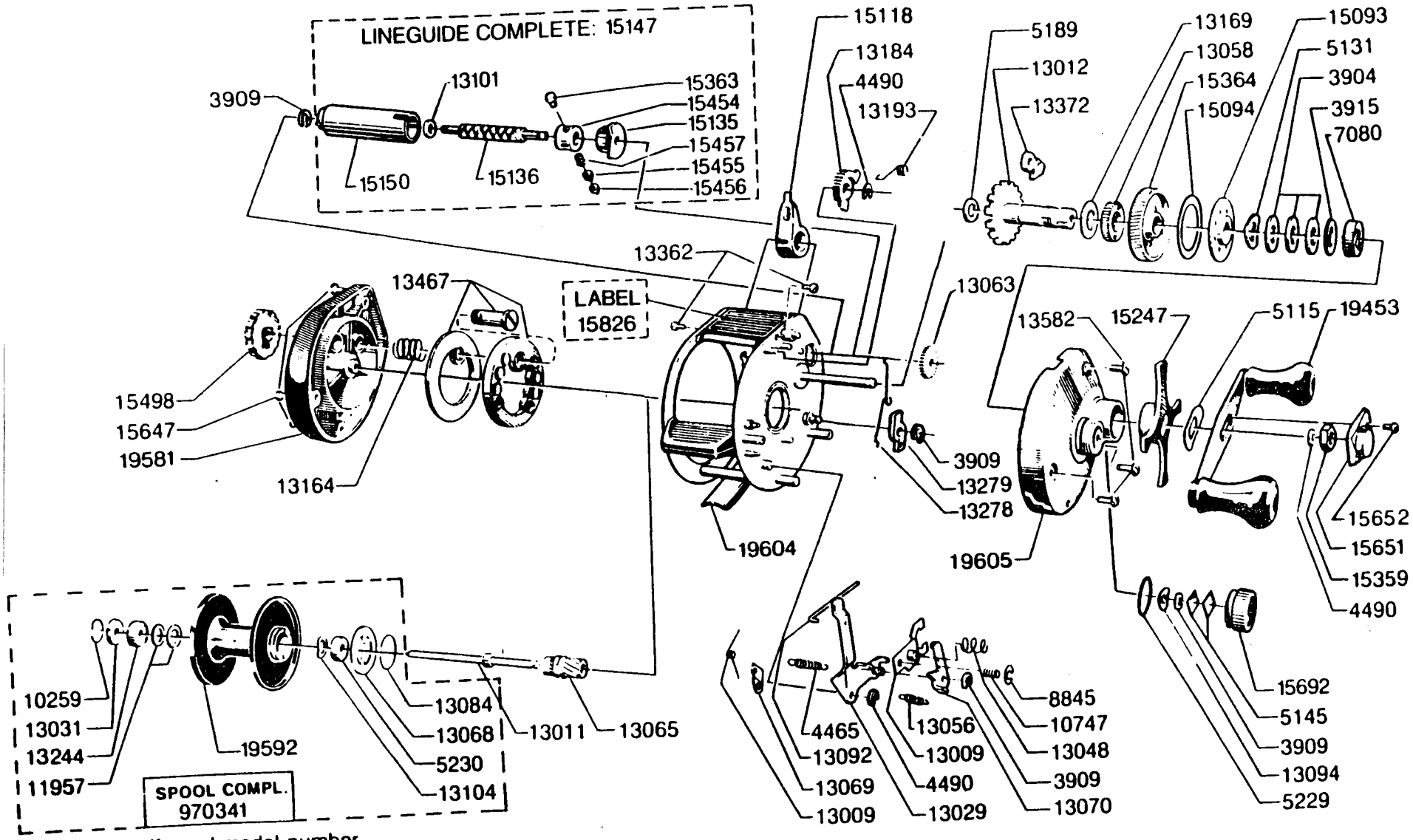

Please specify reel model number and number in reelfoot when ordering parts

Vid beställning av reservdelar bör alltid rulltyp och nummer-

Ambassadeur 321 Plus 84-5

34-11194-4